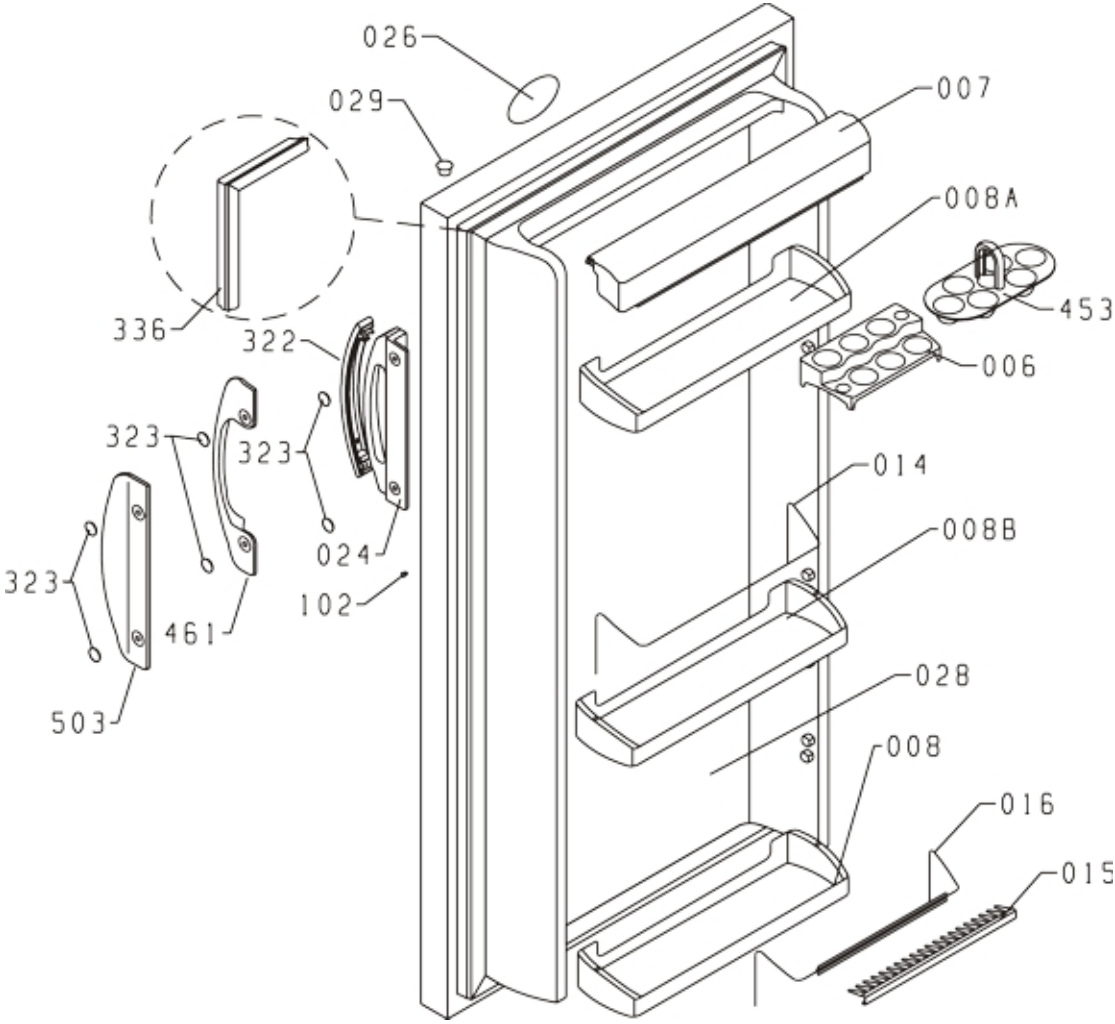
026
029
007
008A
453
006
336
322
323
323
014
008B
024
323
102
461
028
503
008
016
015

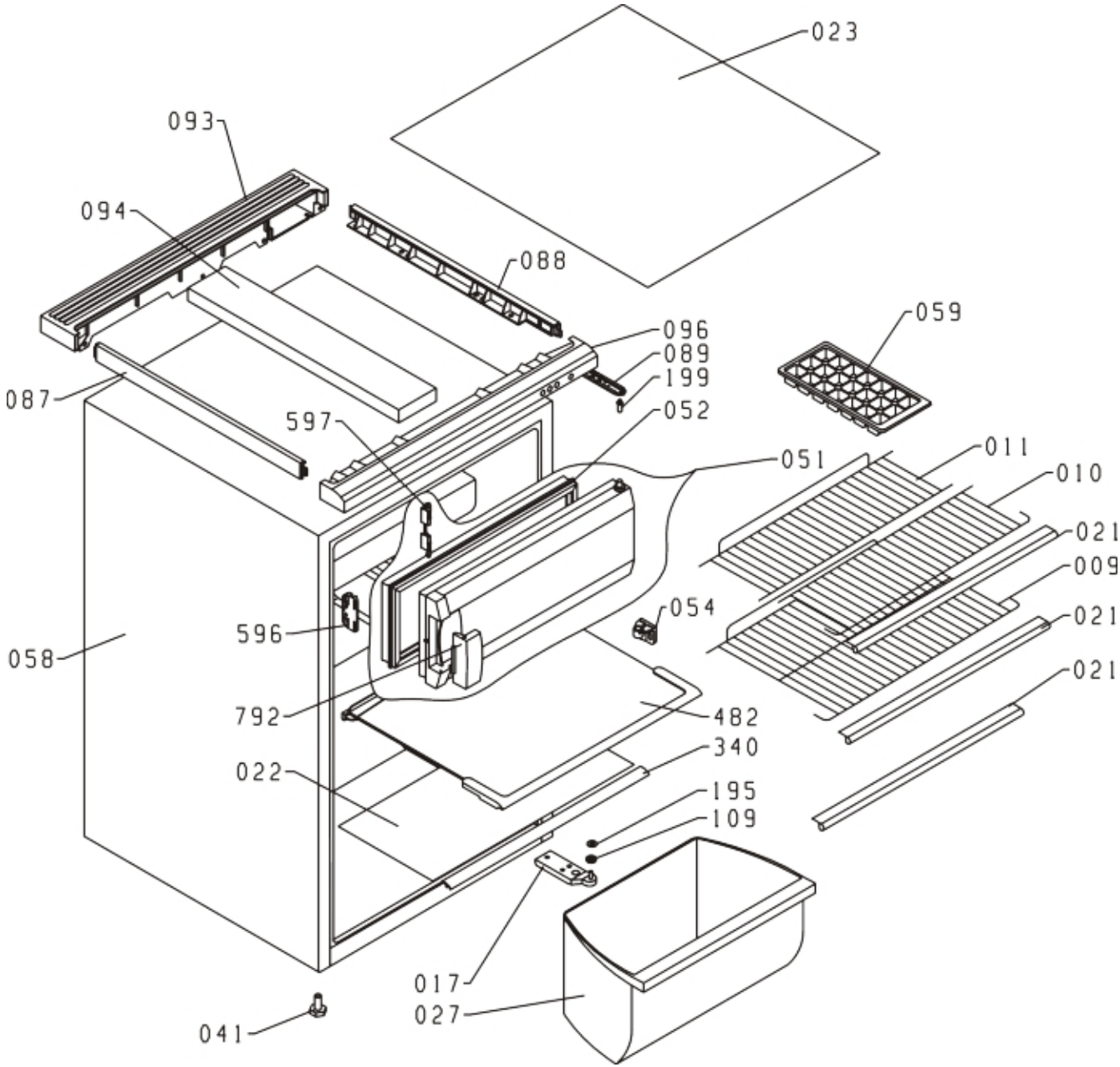
023
093
094
088
096
089
199
052
059
087
597
051
011
010
021
009
021
021
054
596
058
792
482
340
022
195
109
017
027
041

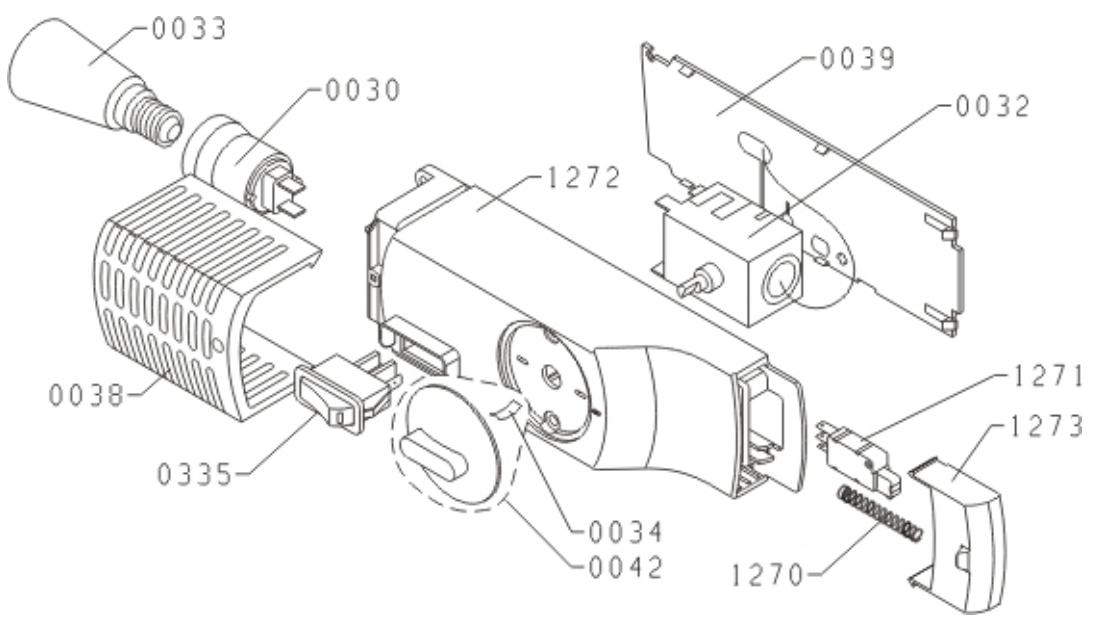
0033
0030
0039
0032
1272
0038
0335
0034
0042
1271
1273
1270

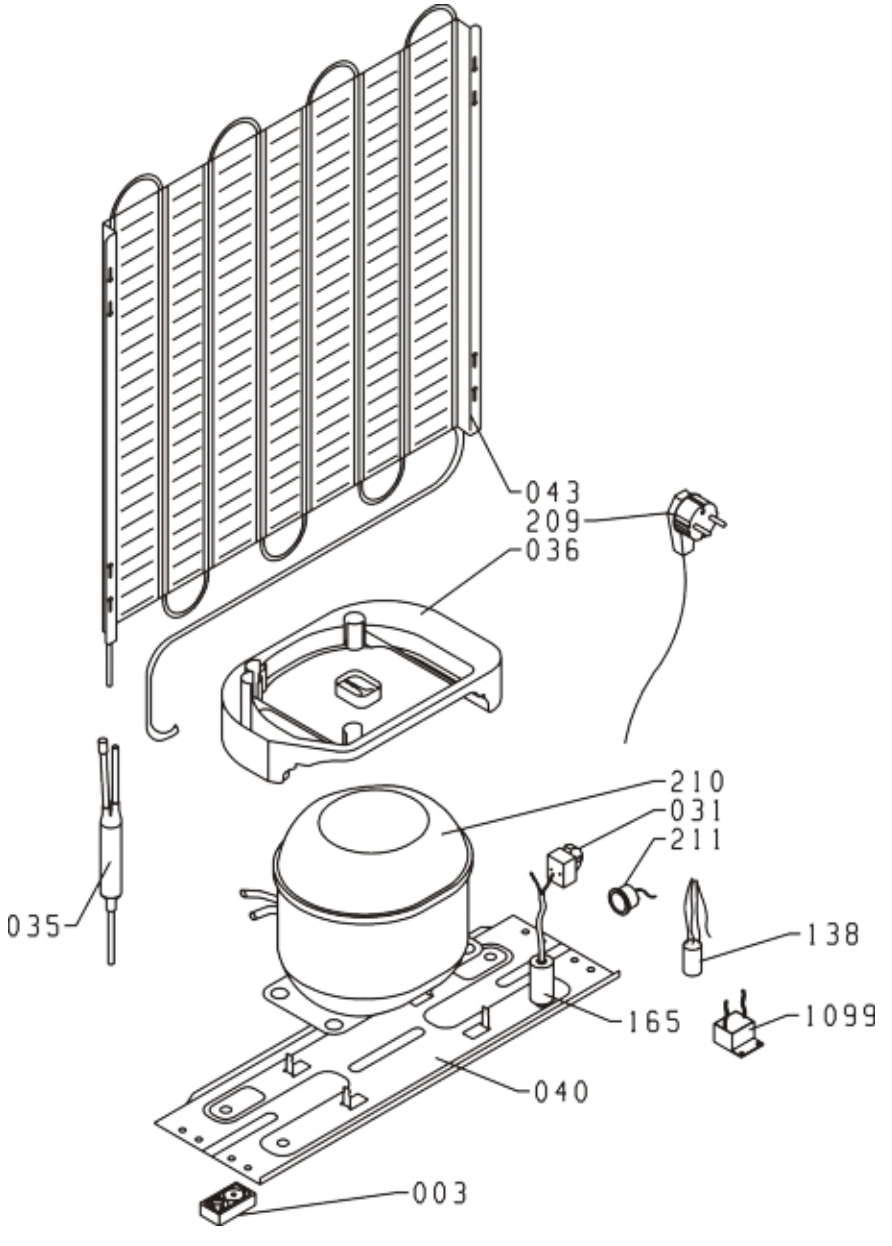
043
209
036
210
031
211
035
138
165
1099
040
003